Wheel Master

ONE STOP SOLUTION LABEL

TIRE CHANGER タイヤチェンジャー

充実の機能、優れた作業性を誇る
インサイド固定23インチまで対応

標準付属品

クランプカバー（4個セット）

タイヤレバー500mm

ビードプレッサディスク替え

マウンティングヘッドカバー

ビードクリーム 1kg

マウンティングヘッド
耐久性にすぐれた材質を使用

コントロールペダル
メンテナンスがしやすい仕様

ターンテーブル
ホイールを傷つけにくいカバー付き

インフレーター標準装備

タイヤサポートアームキット

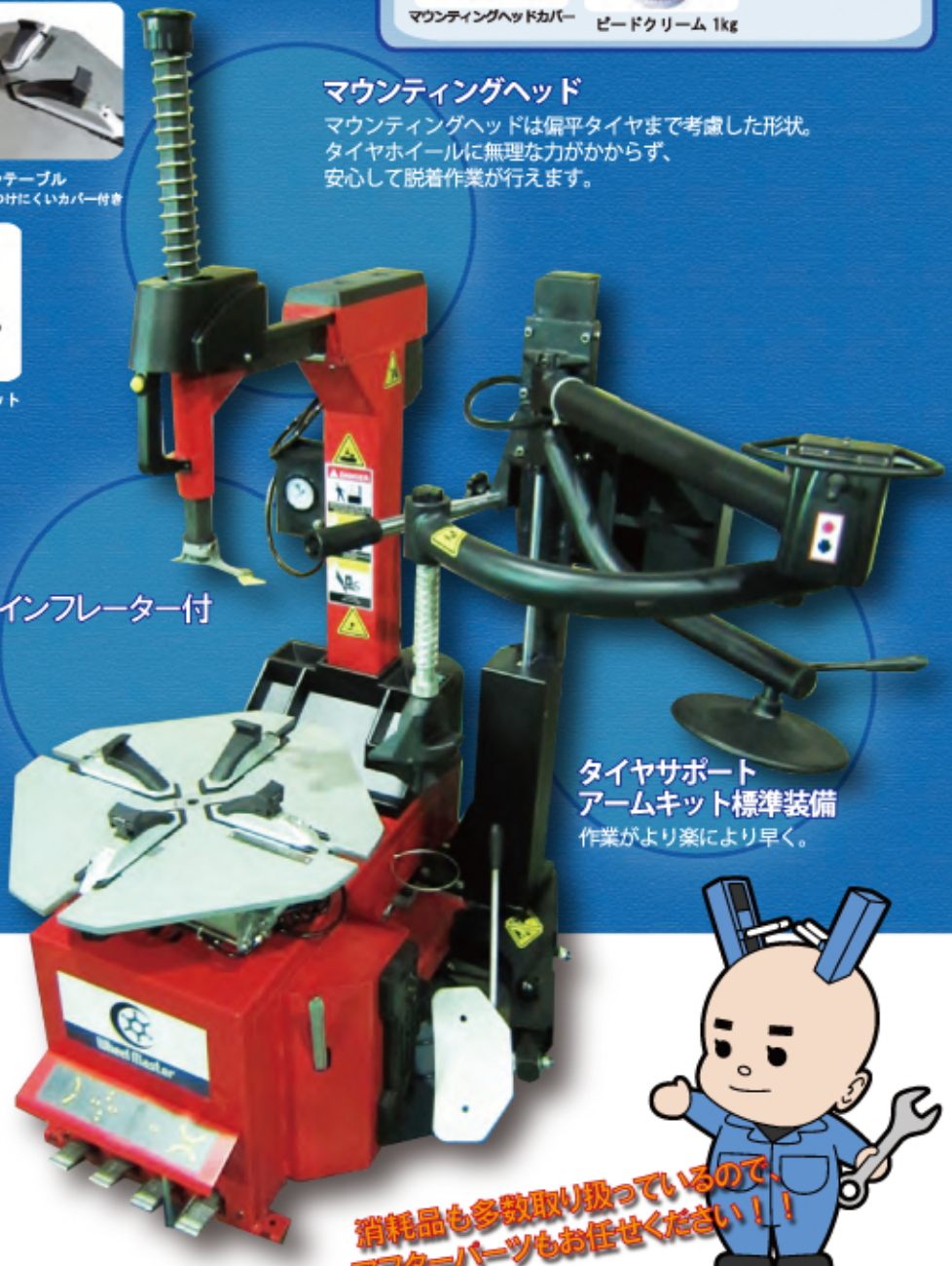

マウンティングヘッド
マウンティングヘッドは偏平タイヤまで考慮した形状。
タイヤホイールに無理な力がかからず、
安心して脱着作業が行えます。

インフレーター付

タイヤサポートアームキット標準装備
作業がより楽により早く。

- ■型式：898WMTISP
- ■適用リム径：インサイド　23インチ
  - アウトサイド　20インチ
- ■適用リム幅　：13インチ
- ■最大タイヤ外径　1120mm
- ■電源　3相200V 0.75/1.1kw
- ■低騒音 ＜70dB
- ■使用空気圧　8～10Kg/㎠
- ■機械寸法　幅：1055mm
  - 奥行：1395mm
  - 高さ：1960mm
- ■作業時に必要な寸法（作業員が入るスペースを除く）
  - 幅：サポートを広げた場合（MAX）：1920mm
  - 奥行：マストを倒した場合：1700mm
  - 高さ：マストを倒す時に必要な高さ（MAX）2100mm
- ■梱包寸法1360mm×910mm×980mm
- ■重量　355kg
- ■インフレーター仕様　標準搭載
- ■サポートアーム付き

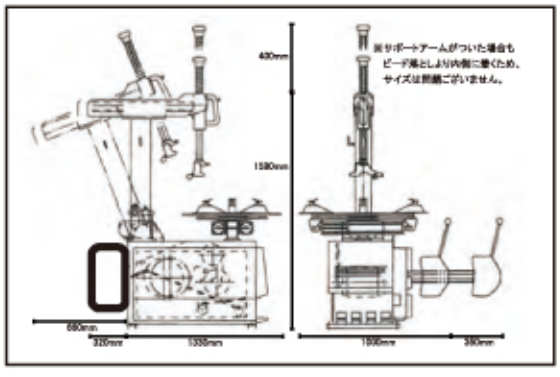

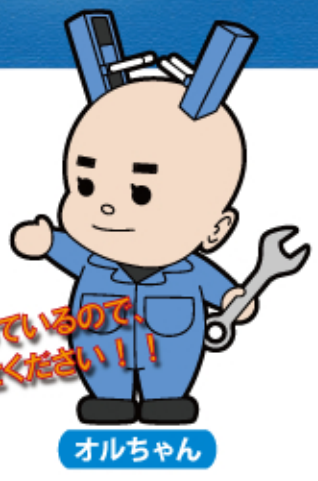

●カタログに記載されている製品の仕様は改良のため予告なく変更することがあります。

■販売店

株式会社オルタライフ
〒335-0034 埼玉県戸田市笹目8-15-1
Tel 048－449－6570 Fax 048－421－3266